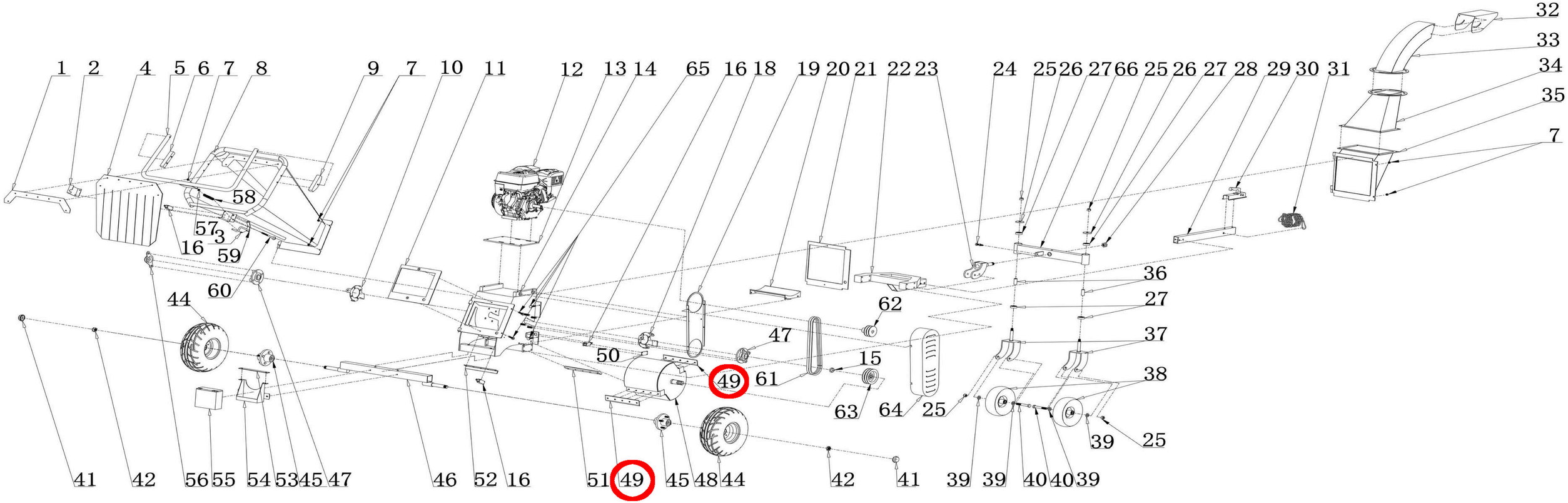
1
2
4
5
6
7
8
9
7
10
11
12
13
14
65
16
18
19
20
21
22
23
24
25
26
27
66
25
26
27
28
29
30
31
32
33
34
35
7
58
57
3
16
59
60
44
36
27
37
38
62
47
50
15
49
61
63
64
25
39
25
41
42
56
55
54
53
45
47
46
52
16
51
49
45
48
44
42
41
39
39
40
40
39

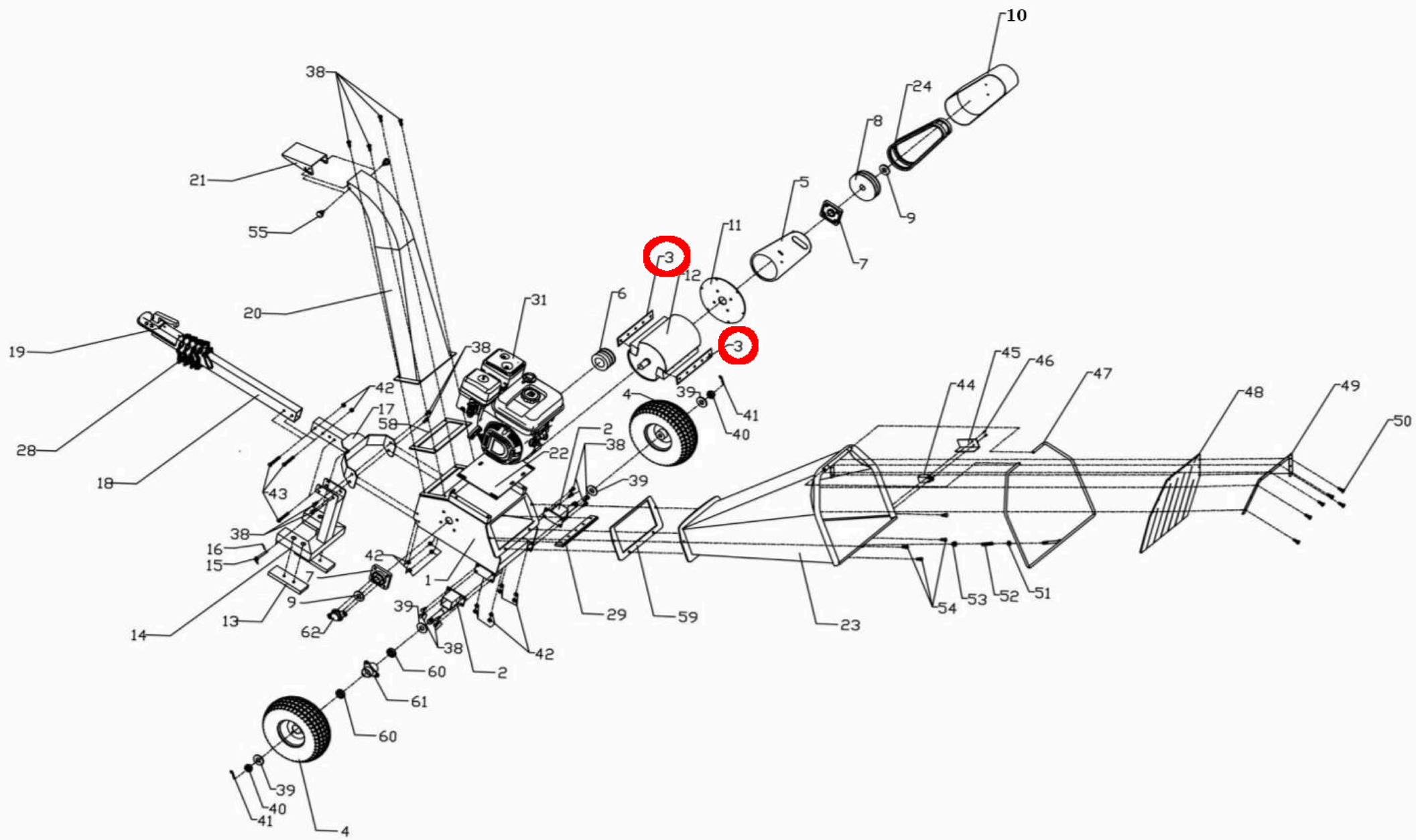
10
24
8
9
5
7
11
3
12
3
6
31
38
21
55
20
19
28
18
38
42
17
58
22
2
38
39
4
39
41
40
45
46
44
47
48
49
50
43
38
16
15
14
13
9
7
42
62
1
39
38
2
42
60
61
60
39
40
41
4
29
59
23
54
53
52
51